GDK-A DE-ICING ↗

SV

# Flygplatsspridare för avisningsmedel i granulatform




**6–16 m³**
BEHÅLLARE

**4–1 600 g/m²**
SPRIDNINGSMÄNGD

**MAN · Mercedes-Benz · Scania**
ELLER MÄRKET I ER FLOTTA

LEVERANTÖR · INTEGRATÖR

**RUTHENIA ALBA**

SPRIDARE

GÜSTROWER

FLYGPLATSPARTNER

DAMMANN
Pflanzenschutztechnik
Fahrzeugtechnik
Airporttechnik




01 MASKINEN ↗

# En spridare för rullbanor, taxibanor och plattor, monterad på det lastbilsmärke er fordonspark bygger på.

### VAD DEN SPRIDER

GDK-A är flygplatsversionen av GÜSTROWER GDK-spridaren. Den sprider avisningsmedel i granulatform, halkförebyggande granulat, sand och mineralblandningar.

Kedjetransportören och de två tallrikarna klarar tungt och fuktigt material. Mängden ställs in i gram per kvadratmeter, den enhet er fälthållning planerar i.

### VILKA STÅR BAKOM

GÜSTROWER bygger spridaren. RUTHENIA ALBA går igenom specifikationen med er flygplats, anpassar spridaren till den valda lastbilen och ger support under driften.

Ni får en enda kontakt för maskinen, lastbilsanpassningen och reservdelarna.

| 6–16 m³ | 4–1 600 | 2 tallrikar |
|---|---|---|
| BEHÅLLARVOLYM | G/M² SPRIDNINGSMÄNGD | KANTSPRIDNING V / H |


1 Presenning
2 LED-arbetsbelysning
3 Spridarenhet med två tallrikar
4 Styrplåtar i rostfritt stål
GÜSTROWER
STOP

02 VILKEN LASTBIL SOM HELST ↗

# En spridare.




MAN MERCEDES-BENZ SCANIA + ERT CHASSI

# Er lastbil.

GDK-A är en utbytbar påbyggnad på mellanram. Vi monterar den på det chassi ni anger, av det märke er fordonspark bygger på, och ansluter den till lastbilens hydraulik och el, eller ger den en egen pump.




Samma GDK-A-påbyggnad på tre chassin. Visualisering.

**En fordonspark**

Samma lastbilar, samma reservdelar i lager, samma serviceintervall.

**En verkstad**

Era mekaniker fortsätter arbeta med ett chassi de kan. Spridaren tillför sitt eget, enkla underhåll.

**En hytt**

Förarna sitter kvar i den hytt de är vana vid. Spridarens terminal tillkommer.

03 MÄNGDREGLERING ↗

# Mängden ställs in i g/m² och hålls oavsett körhastighet.

GPS mäter körhastigheten och kedjetransportören följer den. När föraren saktar in vid en taxibanekorsning lägger spridaren ut mindre material per minut men samma mängd per kvadratmeter.

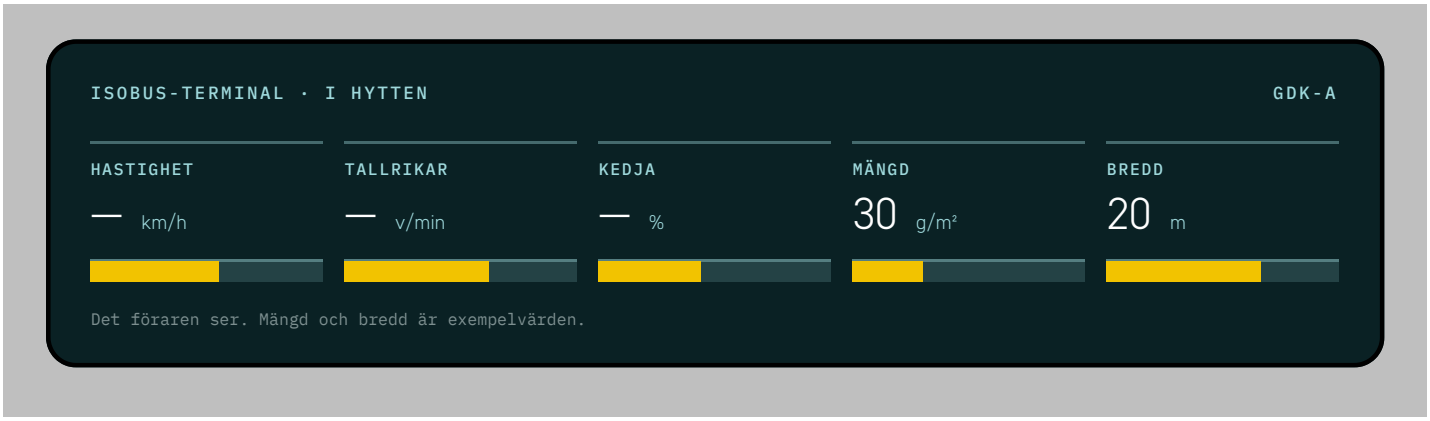


- Elektrohydraulisk styrning av kedjetransportören
- Kantspridning åt vänster och höger, elektriskt manövrerad
- Mängden justeras i procent från terminalen
- Hydraulisk stabilisering av tallrikarnas varvtal

**4 → 1 600**

G/M², STEGLÖST

**40–16 000**

KG/HA, SAMMA INTERVALL I LANTBRUKSENHETER



1 Spridartallrik med kastvingar i rostfritt stål




2 Inställningsskala på spridarenheten



3 Delad ränna till båda tallrikarna




4 Spridarenhet under behållaren



5 Kantspridningsplåt i rostfritt stål

# En behållare, en kedjetransportör, två tallrikar och en ram som passar er lastbil.

Allt flygplatsen ser och hanterar sitter på mellanramen. Lastbilen förblir en lastbil.

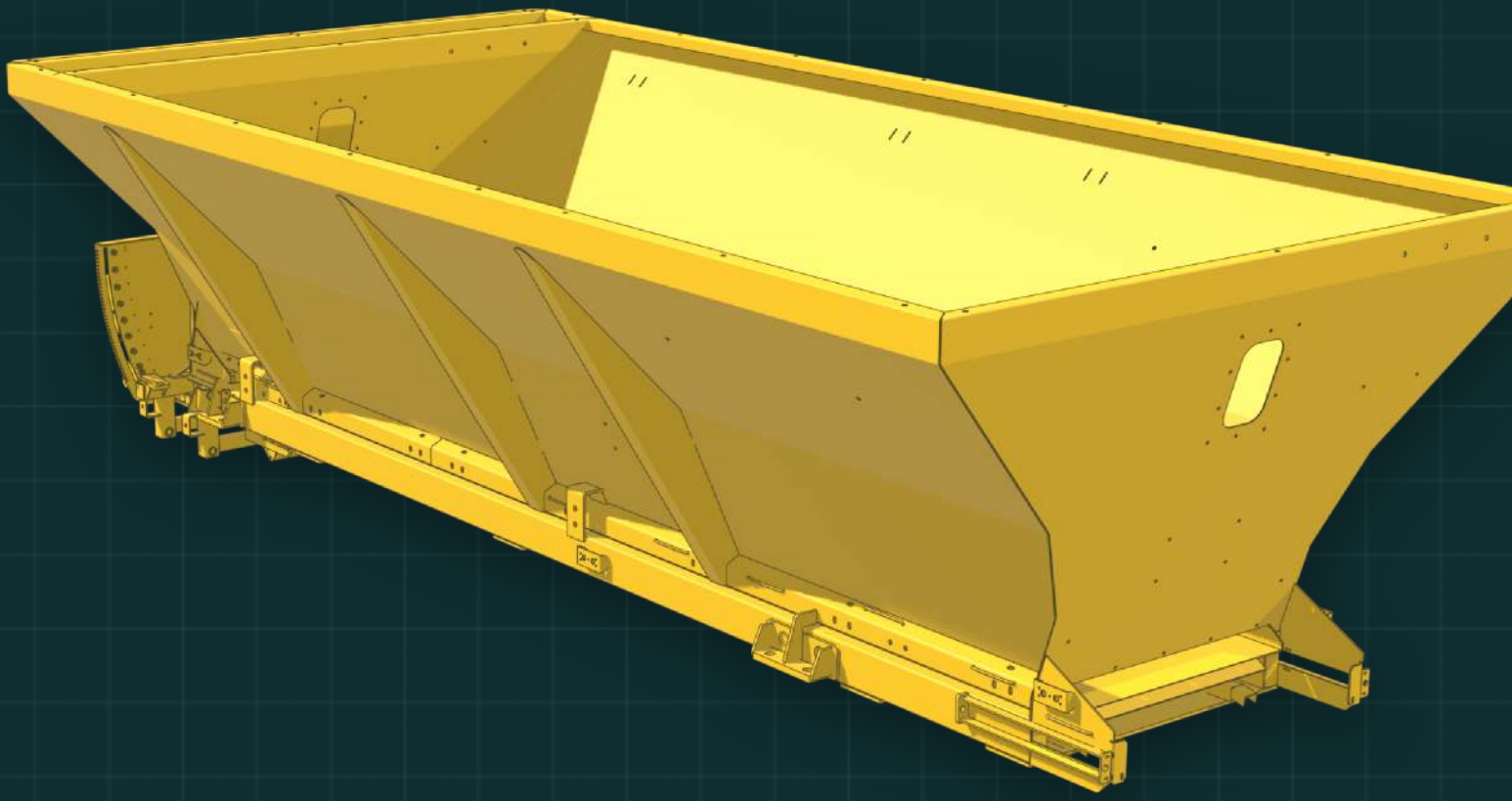

- Spridarenhet med två tallrikar och kantspridning åt vänster och höger
- Kedjetransportör längs behållarbotten, elektrohydraulisk hastighetsreglering
- Serviceplattform och stege mellan hytt och behållare
- Behållare 6–16 m³ med sållgaller 80 × 80 mm och hydraulisk presenning
- Mellanram mellan behållare och lastbilschassi
- Elsystem 12 V med 24 → 12 V-omvandlare




05 NATTSKIFT ↗

# Redo för nattskiftet.

**Belysning**

LED-arbetsbelysning på spridarenheten och ett varningsljus på behållaren.

**Fyllnadsnivå**

Larm när 2,5 t material återstår i behållaren.

**Flygplatsutrustning**

Förberedd för flygplatsens egna varningsljus, radio och transponder.

**Data**

En datautgång till flygplatsens fordonsdataloggare.




06 LEVERANS ↗

# Från er specifikation till en godkänd maskin.

1 2 3 4

**Specifikation**

Vi går igenom flygplatsens specifikation med er och bekräftar konfigurationen skriftligt.

**Tillverkning**

Spridaren byggs och monteras på ert chassi i fabriken.

**Godkännande**

Mängdprov och vägningsprotokoll före leverans, mot en checklista undertecknad av båda parter.

**Utbildning**

Driftsättning på flygplatsen och utbildning för förare och verkstad.

> Byggd enligt flygplatsens specifikation och godkänd mot en gemensam checklista.




07 PARAMETRAR ↗

# Tekniska data

## BEHÅLLARE OCH MATNING

| | |
|---|---|
| Behållarvolym | 6–16 m³ |
| Sållgaller | 80 × 80 mm |
| Restmängdslarm | 2,5 t |
| Presenning | hydraulisk |
| Transportör | kedja, elektrohydraulisk |

## LASTBILSANPASSNING

| | |
|---|---|
| Montering | utbytbar påbyggnad |
| Ram | mellanram |
| Drivning | lastbilens hydraulik eller pump |
| Driftspänning | 12 V |
| Omvandlare | 24 → 12 V |

## SPRIDNING

| | |
|---|---|
| Spridningsmängd | 4–1 600 g/m² |
| Mängd mot hastighet | oberoende |
| Spridningssystem | två tallrikar |
| Kantspridning | vänster / höger, elektrisk |
| Styrplåtar | rostfritt stål |

## STYRNING OCH UTRUSTNING

| | |
|---|---|
| Terminal | ISOBUS |
| Hastighetssignal | GPS-antenn |
| Belysning | LED-arbetsbelysning, varningsljus |
| Åtkomst | serviceplattform |
| Lackering | RAL 1023 på begäran |

SPRIDARE

GÜSTROWER Maschinenbau, Güstrow, Tyskland

FLYGPLATSPARTNER

DAMMANN® Pflanzenschutztechnik Fahrzeugtechnik Airporttechnik

HERBERT DAMMANN GmbH, Buxtehude, Tyskland. Flygplats- och fordonsteknik; DAMMANN deltar tillsammans med oss i flygplatsupphandlingar.

RUTHENIA ALBA

Specifikation, lastbilsanpassning, leverans och service för flygplatsspridare.




**RUTHENIA ALBA**

ul. Niekłańska 35/1
03-924 Warszawa, Polen
+48 571 513 741
contact@ruthenia-alba.com
www.ruthenia-alba.com

**GÜSTROWER**

Neuwieder Weg 1
18273 Güstrow, Tyskland
+49 3843 2175-0
www.guestrower-landmaschinen.de

**DAMMANN**

Dorfstraße 17
21614 Buxtehude-Hedendorf
Tyskland
+49 4163 81630
www.dammann-technik.de