GDK-A DE-ICING ↗

PL

Lotniskowy rozsiewacz granulowanych środków odladzających



6–16 m³
ZASOBNIK

4–1 600 g/m²
DAWKA WYSIEWU

MAN · Mercedes-Benz · Scania
LUB MARKA PAŃSTWA FLOTY

DOSTAWCA · INTEGRATOR

RUTHENIA ALBA

ROZSIEWACZ

GÜSTROWER

PARTNER LOTNISKOWY

DAMMANN
Pflanzenschutztechnik
Fahrzeugtechnik
Airporttechnik



01 MASZYNA ↗

Rozsiewacz do dróg startowych, dróg kołowania i płyt postojowych, zabudowany na ciężarówce tej marki, na której opiera się Państwa flota.

CO ROZSIEWA

GDK-A to lotniskowa wersja rozsiewacza GÜSTROWER GDK. Rozsiewa granulowane środki odladzające, granulaty przeciwoblodzeniowe, grys i mieszanki mineralne.

Przenośnik łańcuchowy i dwie tarcze radzą sobie z ciężkim i wilgotnym materiałem. Dawkę ustawia się w gramach na metr kwadratowy – w jednostce, w której planują Państwo zimowe utrzymanie.

KTO ZA NIĄ STOI

GÜSTROWER produkuje rozsiewacz. RUTHENIA ALBA uzgadnia specyfikację z Państwa lotniskiem, dopasowuje rozsiewacz do wybranej ciężarówki i zapewnia jego serwis.

Maszyna, zabudowa na podwoziu i części zamienne – wszystko u jednego partnera.

6–16 m³	4–1 600	2 tarcze
POJEMNOŚĆ ZASOBNIKA	G/M², DAWKA WYSIEWU	WYSIEW GRANICZNY L / P


1 Plandeka
2 Reflektory robocze LED
3 Dwutarczowy zespół rozsiewający
4 Blachy kierujące ze stali nierdzewnej
GÜSTROWER
STOP

02 KAŻDA CIĘŻARÓWKA ↗

Jeden rozsiewacz.



MAN MERCEDES-BENZ SCANIA + INNE PODWOZIE

04 Wizualizacja · rozsiewacz w rzeczywistym wykonaniu

Państwa ciężarówka.

GDK-A to zabudowa wymienna na ramie pośredniej. Montujemy ją na wskazanym przez Państwa podwoziu, tej marki, na której opiera się Państwa flota, i podłączamy do hydrauliki i instalacji elektrycznej ciężarówki albo wyposażamy we własną pompę.







Ta sama zabudowa GDK-A na trzech podwoziach. Wizualizacja.

Jedna flota

Te same ciężarówki, te same części w magazynie, te same interwały serwisowe.

Jeden warsztat

Mechanicy nadal pracują przy podwoziu, które znają. Dochodzi prosta obsługa samego rozsiewacza.

Jedna kabina

Kierowcy zostają w kabinie, którą znają. Dochodzi w niej terminal rozsiewacza.

03 REGULACJA DAWKI ↗

Dawka ustawiana w g/m² – stała przy każdej prędkości jazdy.

GPS mierzy prędkość jazdy, a przenośnik się do niej dostosowuje. Gdy kierowca zwalnia na skrzyżowaniu dróg kołowania, rozsiewacz podaje mniej materiału na minutę, ale tyle samo na metr kwadratowy.



- Elektrohydrauliczne sterowanie przenośnikiem łańcuchowym
- Wysiew graniczny z lewej i prawej strony, przełączany elektrycznie
- Dawka regulowana w procentach z terminala
- Hydrauliczna stabilizacja prędkości obrotowej tarcz

4 → 1 600

G/M², BEZSTOPNIOWO

40–16 000

KG/HA, TEN SAM ZAKRES W JEDNOSTKACH ROLNICZYCH



1 Tarcza rozsiewająca z łopatkami ze stali nierdzewnej



2 Skala nastaw na zespole rozsiewającym



3 Dzielony zsyp na obie tarcze



4 Zespół rozsiewający pod zasobnikiem



5 Deflektor graniczny, stal nierdzewna

Zasobnik, przenośnik, dwie tarcze i rama dopasowana do Państwa ciężarówki.

Wszystko, co lotnisko widzi i obsługuje, znajduje się na ramie pośredniej. Ciężarówka pozostaje ciężarówką.

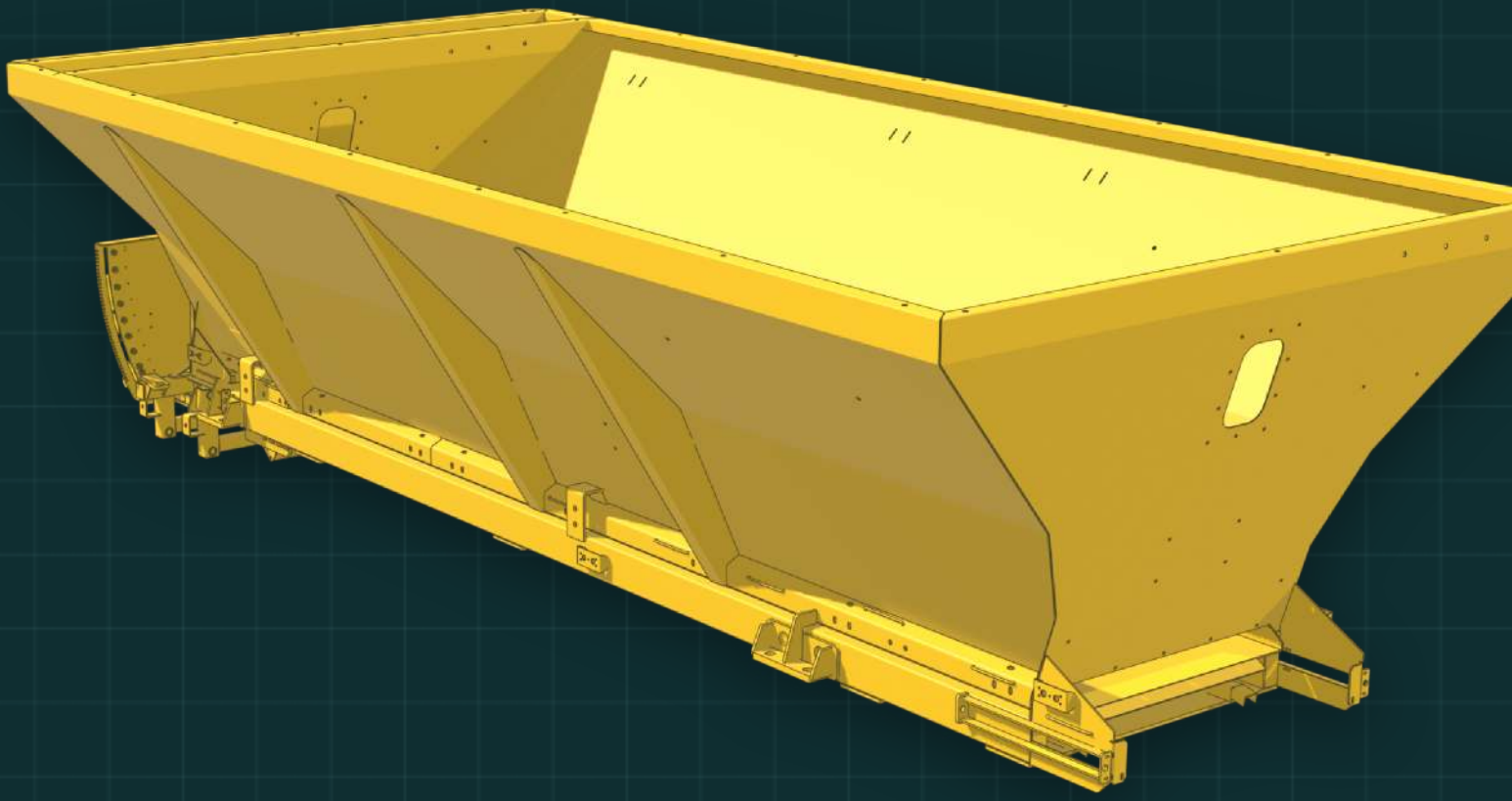

- Dwutarczowy zespół rozsiewający z wysiewem granicznym z lewej i prawej strony
- Przenośnik łańcuchowy wzdłuż dna zasobnika, elektrohydrauliczna regulacja prędkości
- Pomost serwisowy i drabina między kabiną a zasobnikiem
- Zasobnik 6–16 m³ z sitami 80 × 80 mm i hydrauliczną plandeką
- Rama pośrednia między zasobnikiem a podwoziem ciężarówki
- Instalacja 12 V z przetwornicą 24 → 12 V



05 NOCNA ZMIANA ↗

Gotowy na nocną zmianę.

Oświetlenie

Reflektory robocze LED na zespole rozsiewającym i lampa ostrzegawcza na zasobniku.

Poziom

Alarm, gdy w zasobniku zostanie 2,5 t materiału.

Wyposażenie lotniskowe

Przystosowany do lotniskowych lamp ostrzegawczych, radiotelefonów i transpondera.

Dane

Wyjście danych do lotniskowego rejestratora danych pojazdu.



06 DOSTAWA ↗

Od Państwa specyfikacji do odebranej maszyny.

1 2 3 4

Specyfikacja

Omawiamy z Państwem specyfikację lotniska i potwierdzamy konfigurację na piśmie.

Produkcja

Rozsiewacz jest budowany i montowany na Państwa podwoziu w zakładzie producenta.

Odbiór

Próba wysiewu i protokół ważenia przed dostawą, według jednej listy kontrolnej podpisanej przez obie strony.

Szkolenie

Uruchomienie na lotnisku oraz szkolenie kierowców i mechaników.

> Zbudowany według specyfikacji Państwa lotniska i odebrany według jednej wspólnej listy kontrolnej.



07 PARAMETRY ↗

Dane techniczne

ZASOBNIK I PODAWANIE

Pojemność zasobnika	6–16 m³
Sita zasobnika	80 × 80 mm
Alarm niskiego poziomu	2,5 t
Plandeka	hydrauliczna
Przenośnik	łańcuchowy, elektrohydrauliczny

ZABUDOWA NA PODWOZIU

Montaż	zabudowa wymienna
Rama	rama pośrednia
Napęd	hydraulika pojazdu lub własna pompa
Napięcie robocze	12 V
Przetwornica	24 → 12 V

WYSIEW

Dawka wysiewu	4–1 600 g/m²
Dawka a prędkość	niezależna
Układ rozsiewający	dwutarczowy
Wysiew graniczny	lewy / prawy, elektryczny
Blachy kierujące	stal nierdzewna

STEROWANIE I WYPOSAŻENIE

Terminal	ISOBUS
Sygnał prędkości	Antena GPS
Oświetlenie	Reflektory LED, lampa ostrzegawcza
Dostęp	pomost serwisowy
Lakier	RAL 1023 na życzenie

ROZSIEWACZ

GÜSTROWER

GÜSTROWER Maschinenbau, Güstrow, Niemcy

PARTNER LOTNISKOWY

DAMMANN®
Pflanzenschutztechnik
Fahrzeugtechnik
Airporttechnik

HERBERT DAMMANN GmbH, Buxtehude, Niemcy. Technika lotniskowa i pojazdowa; DAMMANN wspólnie z nami startuje w przetargach lotniskowych.

RUTHENIA ALBA

Specyfikacja, zabudowa na podwoziu, dostawa i serwis rozsiewaczy lotniskowych.



RUTHENIA ALBA

ul. Niekłańska 35/1
03-924 Warszawa, Polska
+48 571 513 741
contact@ruthenia-alba.com
www.ruthenia-alba.com

GÜSTROWER

Neuwieder Weg 1
18273 Güstrow, Niemcy
+49 3843 2175-0
www.guestrower-landmaschinen.de

DAMMANN

Dorfstraße 17
21614 Buxtehude-Hedendorf
Niemcy
+49 4163 81630
www.dammann-technik.de