GDK-A DE-ICING ↗

NO

Flyplasspreder for granulerte avisingsmidler



6–16 m³
BEHOLDER

4–1 600 g/m²
SPREDEMENGDE

MAN · Mercedes-Benz · Scania
ELLER MERKET I FLÅTEN DERES

LEVERANDØR · INTEGRATOR

RUTHENIA ALBA

SPREDER

GÜSTROWER

FLYPLASSPARTNER

DAMMANN
Pflanzenschutztechnik
Fahrzeugtechnik
Airporttechnik



01 MASKINEN ↗

En spreder for rullebaner, taksebaner og oppstillingsplattformer, montert på lastebilmerket bilparken deres bygger på.

HVA DEN SPRER

GDK-A er flyplassversjonen av GÜSTROWER GDK-sprederen. Den sprer granulerte avisingsmidler, anti-isingsgranulat, strøsand og mineralblandinger.

Kjedetransportøren og de to skivene håndterer tungt og fuktig materiale. Mengden stilles inn i gram per kvadratmeter, enheten vinterdriften planlegger i.

HVEM STÅR BAK

GÜSTROWER bygger sprederen. RUTHENIA ALBA går gjennom spesifikasjonen med flyplassen, tilpasser sprederen til valgt lastebil og følger opp i drift.

Dere får én kontaktperson for maskinen, lastebiltilpasningen og reservedelene.

6–16 m³	4–1 600	2 skiver
BEHOLDERVOLUM	G/M² SPREDEMENGDE	KANTSPREDNING V / H


1 Presenning
GÜSTROWER
2 LED-arbeidslys
3 Toskivers spredeenhet
STOP
4 Ledeplater i rustfritt stål

02 VALGFRI LASTEBIL ↗

Én spreder.



MAN MERCEDES-BENZ SCANIA + DERES CHASSIS

04 Visualisering · sprederen slik den bygges

Lastebilen deres.

GDK-A er et vekselflak på mellomramme. Vi monterer det på chassiset dere angir, av merket bilparken deres bygger på, og kobler det til lastebilens hydraulikk og el-anlegg, eller gir det en egen pumpe.







Samme GDK-A-påbygg på tre chassis. Visualisering.

Én bilpark

Samme lastebiler, samme deler på lager, samme serviceintervaller.

Ett verksted

Mekanikerne deres fortsetter å arbeide på et chassis de kjenner. Sprederen har i tillegg sitt eget, enkle vedlikehold.

Ett førerhus

Sjåførene blir i førerhuset de er vant til. Sprederterminalen kommer i tillegg.

03 MENGDEREGULERING ↗

Mengden stilles inn i g/m² og holdes uansett kjørehastighet.

GPS måler kjørehastigheten, og transportøren følger den. Sakker sjåføren farten i et taksebanekryss, legger sprederen ut mindre materiale per minutt, men samme mengde per kvadratmeter.

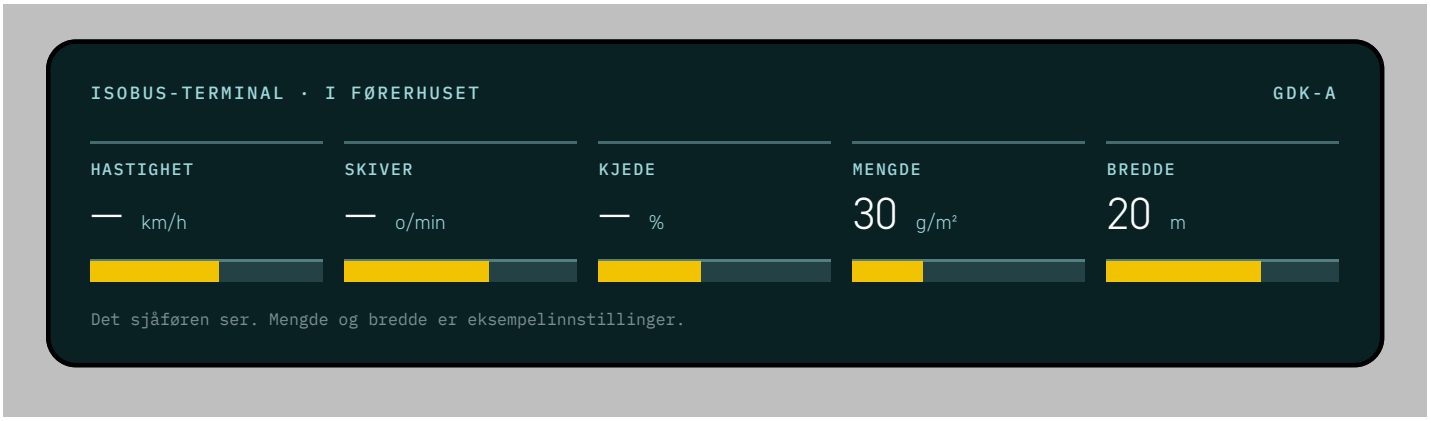

- Elektrohydraulisk styring av kjedetransportøren
- Kantspredning til venstre og høyre, kobles elektrisk
- Mengden justeres i prosent fra terminalen
- Hydraulisk stabilisering av skivenes turtall

4 → 1 600

G/M², TRINNLØST

40–16 000

KG/HA, SAMME OMRÅDE I LANDBRUKSENHETER



1 Spredeskive med skovler i rustfritt stål



2 Innstillingsskala på spredeenheten



3 Delt renne til begge skivene



4 Spredeenhet under beholderen



5 Kantspredeskjerm i rustfritt stål

04 OPPBYGGING ↗

En beholder, en transportør, to skiver og en ramme som passer lastebilen deres.

Alt flyplassen ser og betjener, sitter på mellomrammen. Lastebilen forblir en lastebil.

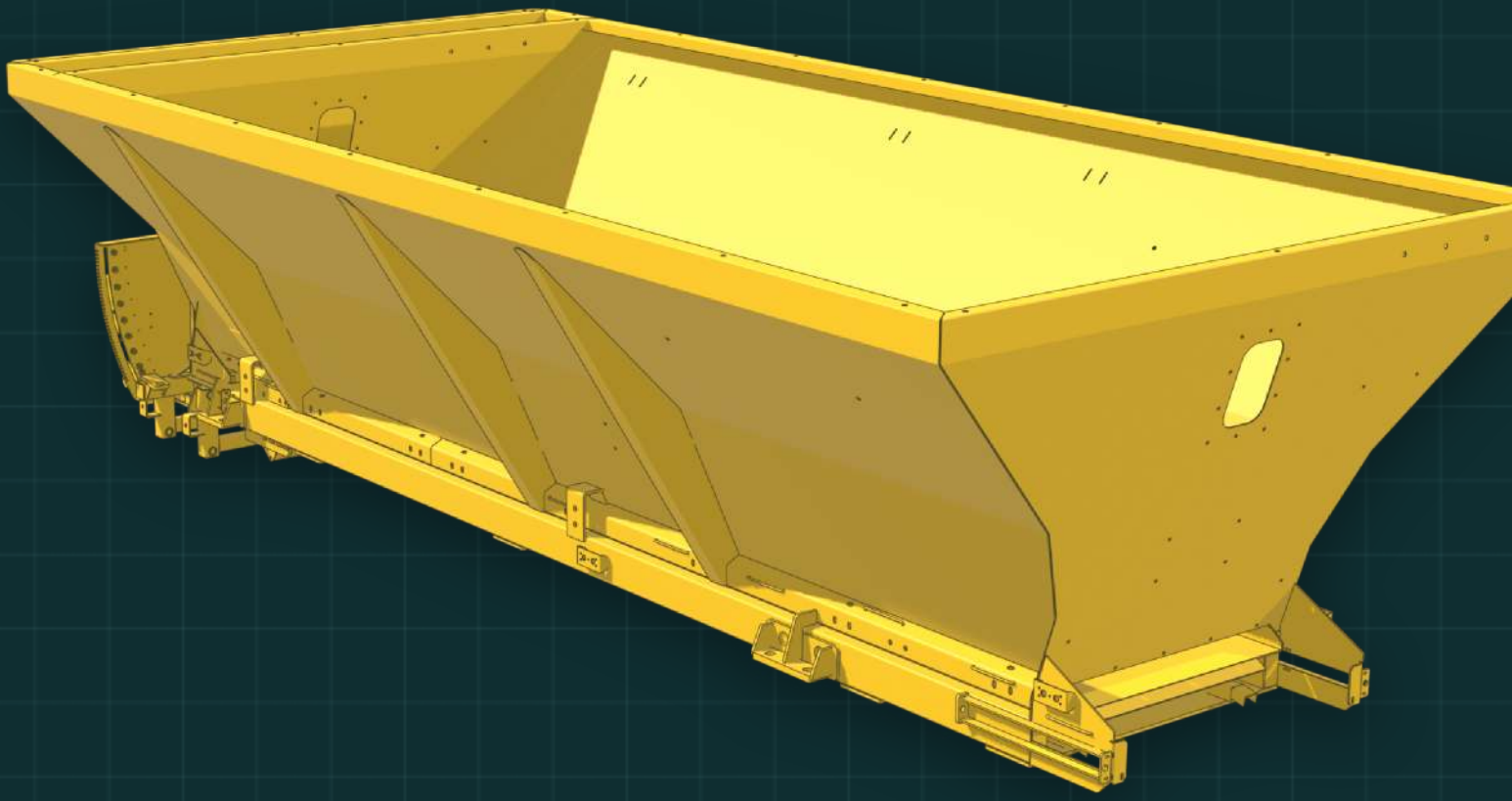

- Toskivers spredeenhet med kantspredning til venstre og høyre
- Kjedetransportør langs beholderbunnen, elektrohydraulisk hastighetsstyring
- Serviceplattform og stige mellom førerhus og beholder
- Beholder 6–16 m³ med rister 80 × 80 mm og hydraulisk presenning
- Mellomramme mellom beholder og lastebilchassis
- Elektrisk anlegg 12 V med omformer 24 → 12 V



05 NATTSKIFT ↗

Klar for nattskiftet.

Lys

LED-arbeidslys på spredeenheten og et varsellys på beholderen.

Fyllingsnivå

Alarm når det er 2,5 t materiale igjen i beholderen.

Flyplassutstyr

Klargjort for flyplassens egne varsellys, radioer og transponder.

Data

Datautgang til flyplassens kjøretøylogger.



06 LEVERING ↗

Fra deres spesifikasjon til godkjent maskin.

1 2 3 4

Spesifikasjon

Vi går gjennom flyplassens spesifikasjon med dere og bekrefter konfigurasjonen skriftlig.

Bygging

Sprederen bygges og monteres på chassiset deres på fabrikken.

Godkjenning

Mengdetest og veieprotokoll før levering, etter én sjekkliste signert av begge parter.

Opplæring

Idriftsettelse på flyplassen og opplæring for sjåfører og verksted.

> Bygget etter flyplassens spesifikasjon og godkjent etter én felles sjekkliste.



07 PARAMETERE ↗

Tekniske data

BEHOLDER OG MATING

Beholdervolum	6–16 m³
Rister	80 × 80 mm
Restmengdealarm	2,5 t
Presenning	hydraulisk
Transportør	kjede, elektrohydraulisk

LASTEBILTILPASNING

Montering	vekselflak
Ramme	mellomramme
Drift	lastebilhydraulikk eller pumpe
Driftsspenning	12 V
Omformer	24 → 12 V

SPREDNING

Spredemengde	4–1 600 g/m²
Mengde mot hastighet	uavhengig
Spredesystem	to skiver
Kantspredning	venstre / høyre, elektrisk
Ledeplater	rustfritt stål

STYRING OG UTSTYR

Terminal	ISOBUS
Hastighetssignal	GPS-antenne
Belysning	LED-arbeidslys, varsellys
Atkomst	serviceplattform
Lakkering	RAL 1023 på forespørsel

SPREDER

GÜSTROWER Maschinenbau, Güstrow, Tyskland

FLYPLASSPARTNER

DAMMANN® Pflanzenschutztechnik Fahrzeugtechnik Airporttechnik

HERBERT DAMMANN GmbH, Buxtehude, Tyskland. Flyplass- og kjøretøyteknikk; DAMMANN deltar sammen med oss i flyplassanbud.

RUTHENIA ALBA

Spesifikasjon, lastebiltilpasning, levering og service for flyplasspredere.



RUTHENIA ALBA

ul. Niekłańska 35/1
03-924 Warszawa, Polen
+48 571 513 741
contact@ruthenia-alba.com
www.ruthenia-alba.com

GÜSTROWER

Neuwieder Weg 1
18273 Güstrow, Tyskland
+49 3843 2175-0
www.guestrower-landmaschinen.de

DAMMANN

Dorfstraße 17
21614 Buxtehude-Hedendorf
Tyskland
+49 4163 81630
www.dammann-technik.de