GDK-A DE-ICING ↗

FR

Épandeur aéroportuaire pour déverglaçants solides



6–16 m³
TRÉMIE

4–1 600 g/m²
DOSE D'ÉPANDAGE

MAN · Mercedes-Benz · Scania
OU LA MARQUE DE VOTRE FLOTTE

FOURNISSEUR · INTÉGRATEUR

RUTHENIA ALBA

ÉPANDEUR

GÜSTROWER

PARTENAIRE AÉROPORTUAIRE

DAMMANN
Pflanzenschutztechnik
Fahrzeugtechnik
Airporttechnik



01 LA MACHINE ↗

Un épandeur pour pistes, voies de circulation et aires de trafic, monté sur un châssis de la marque de votre flotte.

CE QU'IL ÉPAND

Le GDK-A est la version aéroportuaire de l'épandeur GÜSTROWER GDK. Il épand des déverglaçants solides, des granulés antiverglas, des abrasifs et des mélanges minéraux.

Le convoyeur à chaîne et le double disque acceptent les produits lourds et humides. La dose se règle en grammes par mètre carré, l'unité de votre service hivernal.

DERRIÈRE LA MACHINE

GÜSTROWER construit l'épandeur. RUTHENIA ALBA étudie le cahier des charges avec votre aéroport, monte l'épandeur sur le camion choisi et en assure le suivi en service.

Un seul interlocuteur pour la machine, l'intégration sur camion et les pièces de rechange.

6–16 m³	4–1 600	2 disques
CAPACITÉ DE LA TRÉMIE	DOSE D'ÉPANDAGE G/M²	ÉPANDAGE BORDURE G / D


1 Bâche de couverture
2 Phares de travail LED
3 Épandage double disque
4 Tôles de guidage inox
GÜSTROWER
STOP

02 TOUS CAMIONS ↗

Un seul épandeur.



MAN MERCEDES-BENZ SCANIA + VOTRE CHÂSSIS

04 Visualisation · épandeur tel que fabriqué

Votre camion.

Le GDK-A est une superstructure amovible sur faux-châssis. Nous le montons sur le châssis que vous spécifiez, de la marque de votre flotte, et le raccordons aux circuits hydraulique et électrique du camion, ou l'équipons de sa propre pompe.



La même superstructure GDK-A sur trois châssis. Visualisation.

Une seule flotte

Mêmes camions, mêmes pièces en stock, mêmes intervalles d'entretien.

Un seul atelier

Vos mécaniciens continuent de travailler sur un châssis qu'ils connaissent. L'épandeur n'y ajoute qu'un entretien simple.

Une seule cabine

Les conducteurs gardent leur cabine habituelle. Le terminal de l'épandeur vient s'y ajouter.

03 RÉGULATION DE LA DOSE ↗

La dose se règle en g/m² et reste constante à toute vitesse.

Le GPS mesure la vitesse et le convoyeur s'y adapte. Quand le conducteur ralentit à une intersection de voies de circulation, l'épandeur dépose moins de produit par minute, mais la même quantité par mètre carré.

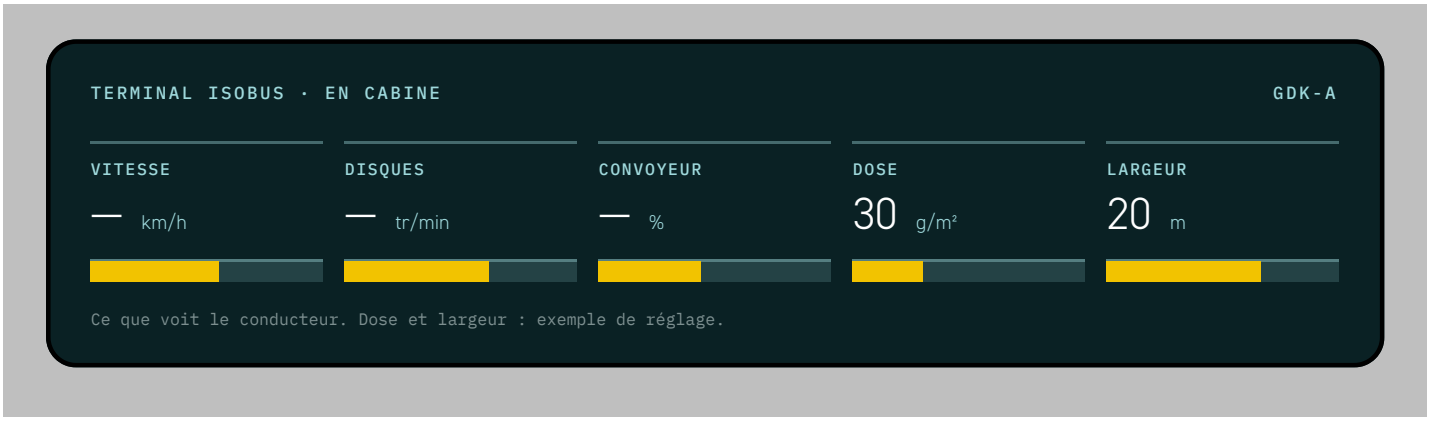

Ce que voit le conducteur. Dose et largeur : exemple de réglage.

- Régulation électrohydraulique du convoyeur à chaîne
- Épandage de bordure gauche et droite, à commande électrique
- Dose ajustable en pourcentage depuis le terminal
- Stabilisation hydraulique du régime des disques

4 → 1 600

G/M², RÉGLAGE CONTINU

40–16 000

KG/HA, MÊME PLAGE EN UNITÉS AGRICOLES



1 Disque d'épandage à pales inox



2 Graduation de réglage de l'épandage



3 Goulotte de répartition vers les deux disques



4 Dispositif d'épandage sous la trémie



5 Déflecteur de bordure en inox

04 CONSTRUCTION ↗

Une trémie, un convoyeur, deux disques et un faux-châssis adapté à votre camion.

Tout ce que voit et touche l'aéroport se trouve sur le faux-châssis. Le camion reste un camion.

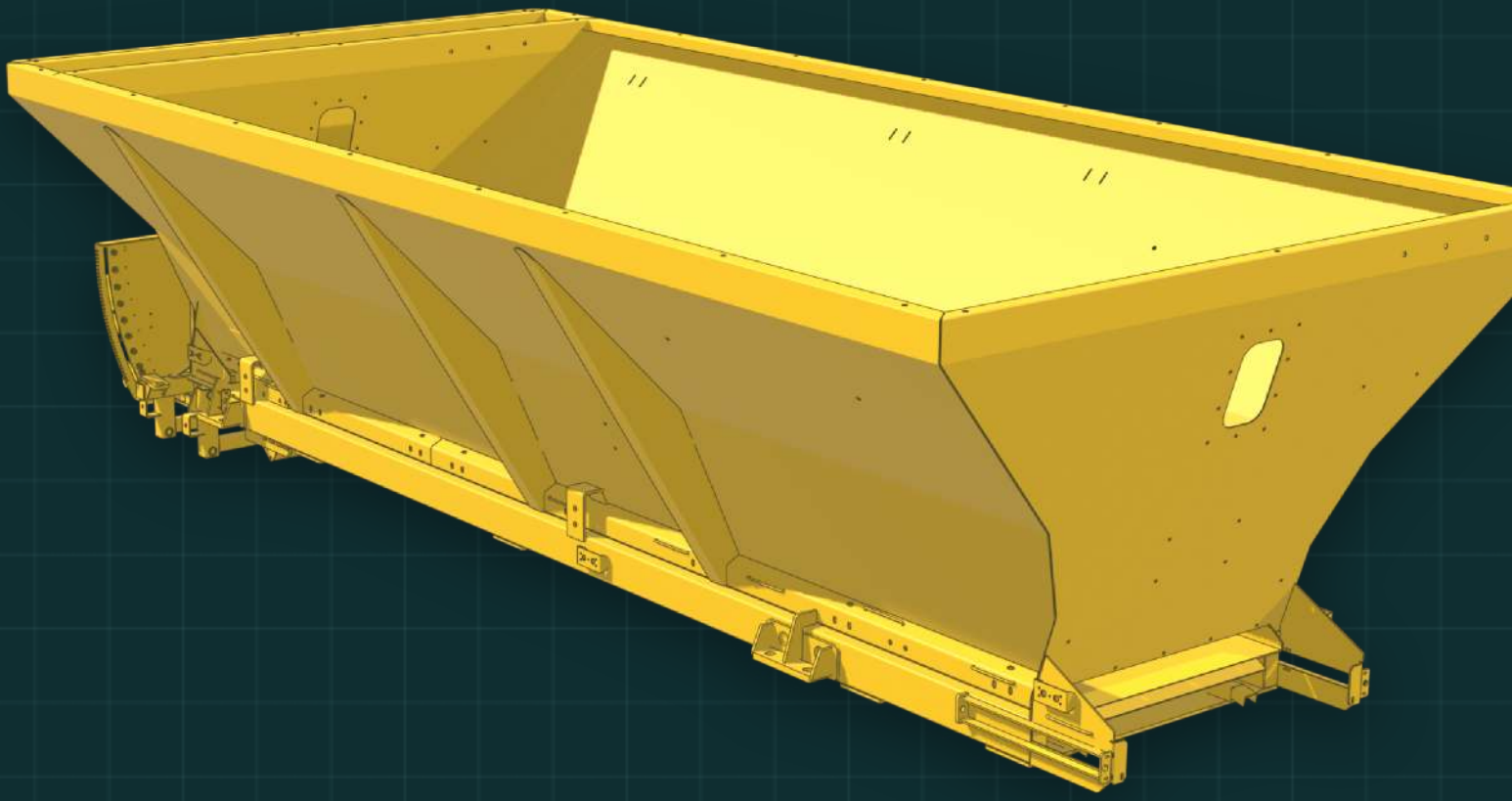

- Dispositif d'épandage double disque, avec épandage de bordure gauche et droite
- Convoyeur à chaîne le long du fond de la trémie, régulation électrohydraulique de la vitesse
- Plateforme de service et échelle entre cabine et trémie
- Trémie 6–16 m³ avec grilles 80 × 80 mm et bâche hydraulique
- Faux-châssis entre la trémie et le châssis du camion
- Circuit 12 V avec convertisseur 24 → 12 V



05 POSTE DE NUIT ↗

Prêt pour le poste de nuit.

Éclairage

Phares de travail LED sur le dispositif d'épandage et gyrophare sur la trémie.

Niveau

Une alarme lorsqu'il reste 2,5 t de produit dans la trémie.

Équipements aéroport

Pré-équipé pour les gyrophares, radios et transpondeur de l'aéroport.

Données

Une sortie de données pour l'enregistreur de données embarqué de l'aéroport.



06 LIVRAISON ↗

Du cahier des charges à la machine réceptionnée.

1 2 3 4

Cahier des charges

Nous examinons avec vous le cahier des charges de l'aéroport et confirmons la configuration par écrit.

Fabrication

L'épandeur est fabriqué et monté sur votre châssis en usine.

Réception

Essai de dosage et procès-verbal de pesée avant livraison, selon une même liste de contrôle signée par les deux parties.

Formation

Mise en service à l'aéroport et formation des conducteurs et de l'atelier.

> Fabriqué selon le cahier des charges de l'aéroport et réceptionné selon une liste de contrôle commune.



07 PARAMÈTRES ↗

Caractéristiques techniques

TRÉMIE ET ALIMENTATION

Capacité de la trémie	6–16 m³
Grilles de trémie	80 × 80 mm
Alarme de niveau résiduel	2,5 t
Bâche	hydraulique
Convoyeur	à chaîne, électrohydraulique

INTÉGRATION SUR CAMION

Montage	superstructure amovible
Châssis	faux-châssis
Entraînement	hydraulique du camion ou pompe
Tension de service	12 V
Convertisseur	24 → 12 V

ÉPANDAGE

Dose d'épandage	4–1 600 g/m²
Dose / vitesse	indépendante
Système d'épandage	double disque
Épandage de bordure	gauche / droite, électrique
Tôles de guidage	inox

COMMANDE ET ÉQUIPEMENT

Terminal	ISOBUS
Signal de vitesse	Antenne GPS
Éclairage	Phares LED, gyrophare
Accès	plateforme de service
Peinture	RAL 1023 sur demande

ÉPANDEUR

GÜSTROWER Maschinenbau, Güstrow, Allemagne

PARTENAIRE AÉROPORTUAIRE

DAMMANN® Pflanzenschutztechnik Fahrzeugtechnik Airporttechnik

HERBERT DAMMANN GmbH, Buxtehude, Allemagne. Équipements aéroportuaires et véhicules ; DAMMANN répond avec nous aux appels d'offres aéroportuaires.

RUTHENIA ALBA

Cahier des charges, intégration sur camion, livraison et SAV
des épandeurs aéroportuaires.



RUTHENIA ALBA

ul. Niekłańska 35/1
03-924 Varsovie, Pologne
+48 571 513 741
contact@ruthenia-alba.com
www.ruthenia-alba.com

GÜSTROWER

Neuwieder Weg 1
18273 Güstrow, Allemagne
+49 3843 2175-0
www.guestrower-landmaschinen.de

DAMMANN

Dorfstraße 17
21614 Buxtehude-Hedendorf
Allemagne
+49 4163 81630
www.dammann-technik.de