GDK-A DE-ICING ↗

FI

Lentokenttälevitin rakeisille liukkaudentorjunta-aineille



6–16 m³
SÄILIÖ

4–1 600 g/m²
LEVITYSMÄÄRÄ

MAN · Mercedes-Benz · Scania
TAI KALUSTONNE MERKKI

TOIMITTAJA · INTEGRAATTORI

RUTHENIA ALBA

LEVITIN

GÜSTROWER

LENTOKENTTÄKUMPPANI

DAMMANN
Pflanzenschutztechnik
Fahrzeugtechnik
Airporttechnik



01 KONE ↗

Levitin kiitoteille, rullausteille ja asematasoille – asennettuna samanmerkkiseen kuorma-autoon kuin muu kalustonne.

MITÄ LEVITETÄÄN

GDK-A on GÜSTROWER GDK -levittimen lentokenttämalli. Se levittää rakeisia liukkaudentorjunta-aineita jäänpoistoon ja jäätymisenestoon, hiekoitushiekkaa ja kivennäisseoksia.

Ketjukuljetin ja kaksi lautasta selviytyvät myös raskaasta ja kosteasta materiaalista. Määrä asetetaan grammoina neliömetriä kohti – yksikössä, jolla talvikunnossapitonne suunnittelee.

KONEEN TAKANA

GÜSTROWER valmistaa levittimen. RUTHENIA ALBA käy määrittelyn läpi lentokenttänne kanssa, sovittaa levittimen valittuun kuorma-autoon ja vastaa käytönaikaisesta tuesta.

Kone, sovitus kuorma-autoon ja varaosat – kaikki yhdeltä yhteyshenkilöltä.

6–16 m³	4–1 600	2 lautasta
SÄILIÖN TILAVUUS	G/M² LEVITYSMÄÄRÄ	REUNALEVITYS V / O


1 Suojapeite
GÜSTROWER
2 LED-työvalot
3 Kaksilautasinen levitysyksikkö
STOP
4 Ruostumattomat ohjauslevyt

Yksi levitin.



MAN MERCEDES-BENZ SCANIA + MUU ALUSTA

04 Havainnekuva · levitin todellisessa asussaan

Teidän kuorma-autonne.

GDK-A on apurungolle rakennettu vaihtopäällirakenne. Asennamme sen määrittelemällenne alustalle, joka on samaa merkkiä kuin kalustonne, ja liitämme sen kuorma-auton hydrauliikkaan ja sähköjärjestelmään tai varustamme sen omalla pumpulla.







Sama GDK-A-päällirakenne kolmella alustalla. Havainnekuva.

Yksi kalusto

Samat kuorma-autot, samat varaosat hyllyssä, samat huoltovälit.

Yksi korjaamo

Asentajanne työskentelevät edelleen tutun alustan parissa. Levitin tuo lisäksi vain oman, yksinkertaisen huoltonsa.

Yksi ohjaamo

Kuljettajat pysyvät tutussa ohjaamossa. Siihen lisätään levittimen pääte.

03 MÄÄRÄN SÄÄTÖ ↗

Määrä asetetaan g/m²-arvona ja pysyy samana kaikilla ajonopeuksilla.

GPS mittaa ajonopeuden, ja kuljetin seuraa sitä. Kun kuljettaja hidastaa rullaustieristeyksessä, levitin annostelee minuutissa vähemmän ainetta mutta neliömetrille saman määrän.

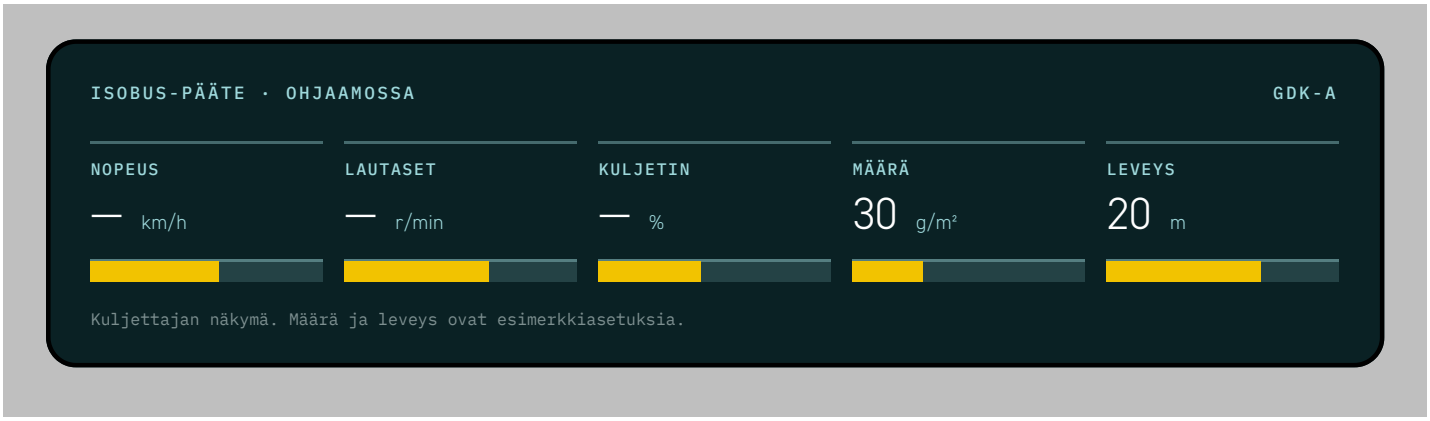

Kuljettajan näkymä. Määrä ja leveys ovat esimerkkiasetuksia.

- Ketjukuljettimen sähköhydraulinen ohjaus
- Määrän prosenttisäätö päätteeltä
- Reunalevitys vasemmalle ja oikealle, sähköisesti kytkettävä
- Lautasten pyörimisnopeuden hydraulinen vakavointi

4 → 1 600

G/M², PORTAATTOMASTI

40–16 000

KG/HA, SAMA ALUE MAATALOUDEN YKSIKÖISSÄ



1 Levityslautanen, ruostumattomat siivet



2 Säätöasteikko levitysyksikössä

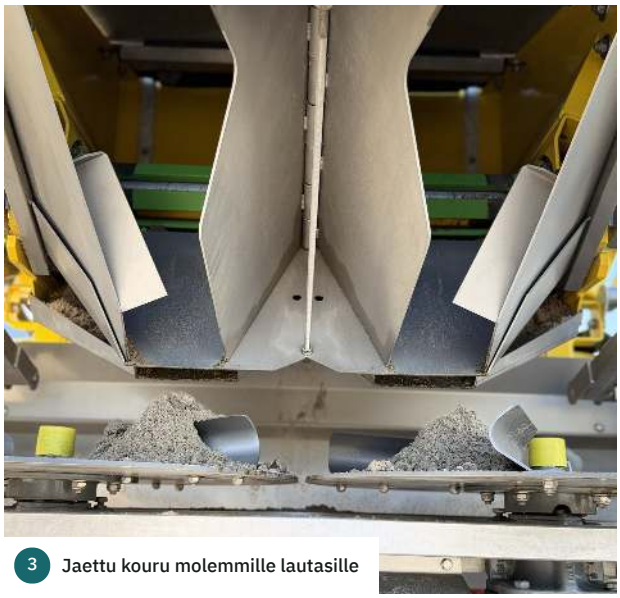

3 Jaettu kouru molemmille lautasille



4 Levitysyksikkö säiliön alla



5 Reunalevityslevy, ruostumatonta terästä

04 RAKENNE ↗

Säiliö, kuljetin, kaksi lautasta ja runko, joka sopii kuorma-autoonne.

Kaikki, minkä lentokenttä näkee ja mitä se käyttää, on apurungon päällä. Kuorma-auto pysyy kuorma-autona.

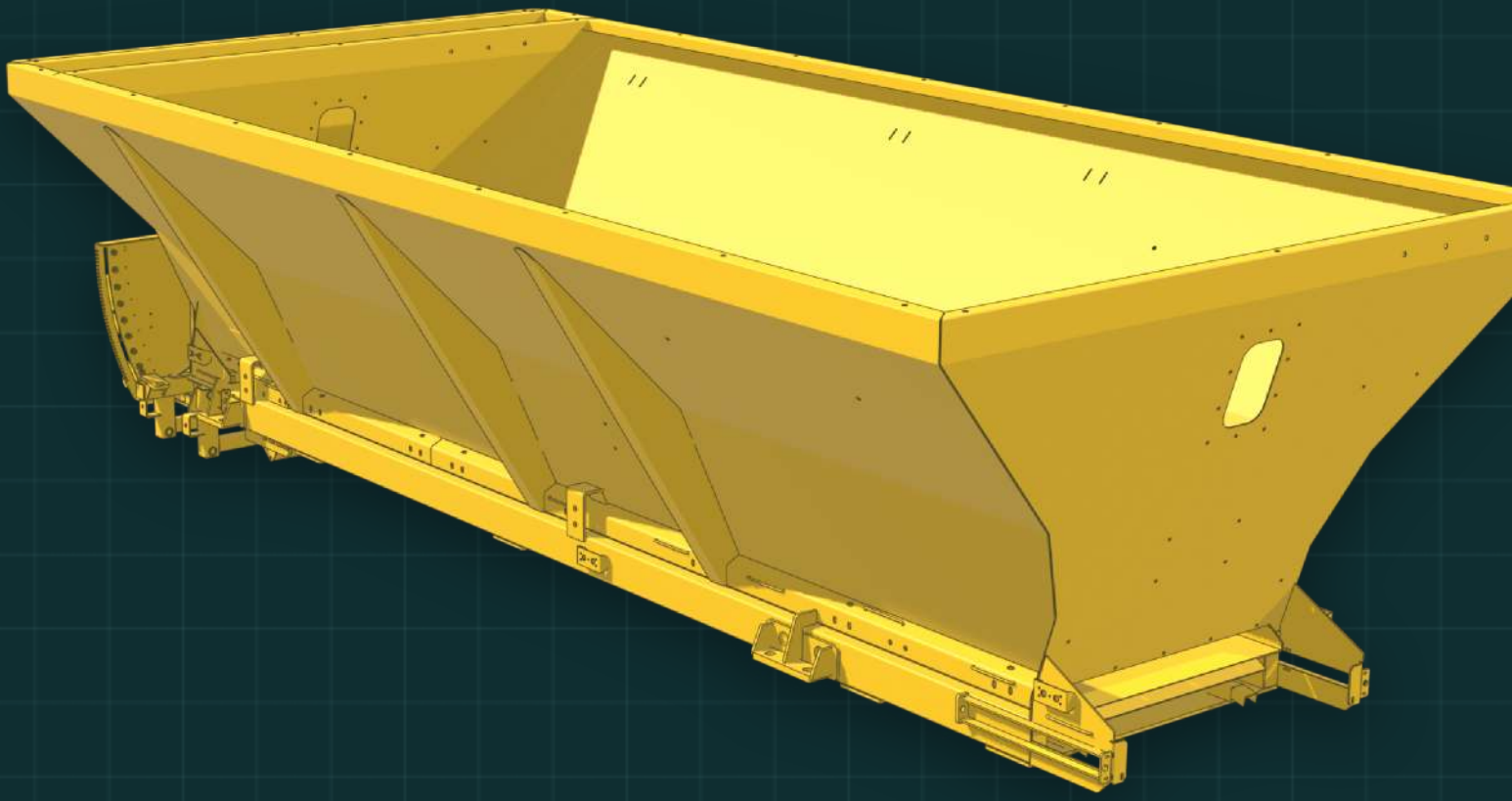

- Kaksilautasinen levitysyksikkö, reunalevitys vasemmalle ja oikealle
- Ketjukuljetin säiliön pohjalla, sähköhydraulinen nopeudensäätö
- Huoltotaso ja tikkaat ohjaamon ja säiliön välissä
- Säiliö 6–16 m³, seularitilät 80 × 80 mm ja hydraulinen peite
- Apurunko säiliön ja kuorma-auton alustan välissä
- Sähköjärjestelmä 12 V, 24 → 12 V -muunnin



05 YÖVUORO ↗

Valmis yövuoroon.

Valaistus

LED-työvalot levitysyksikössä ja varoitusvilkku säiliössä.

Täyttötaso

Hälytys, kun säiliössä on jäljellä 2,5 t materiaalia.

Lentokenttävarusteet

Valmius lentokentän omille varoitusvilkuille, radioille ja transponderille.

Data

Datalähtö lentokentän ajoneuvojen tiedonkeruulaitteelle.



06 TOIMITUS ↗

Määrittelystänne hyväksyttyyn koneeseen.

1 2 3 4

Määrittely

Käymme lentokenttänne määrittelyn läpi kanssanne ja vahvistamme kokoonpanon kirjallisesti.

Valmistus

Levitin valmistetaan ja asennetaan valitsemallenne alustalle tehtaalla.

Vastaanotto

Levitysmäärätesti ja punnituspöytäkirja ennen toimitusta, molempien osapuolten allekirjoittaman tarkistuslistan mukaan.

Koulutus

Käyttöönotto lentokentällä sekä kuljettajien ja korjaamon koulutus.

> Rakennettu lentokenttänne määrittelyn mukaan ja hyväksytty yhden yhteisen tarkistuslistan mukaan.



07 PARAMETRIT ↗

Tekniset tiedot

SÄILIÖ JA SYÖTTÖ

Säiliön tilavuus	6–16 m³
Seularitilät	80 × 80 mm
Jäännösmäärän hälytys	2,5 t
Peite	hydraulinen
Kuljetin	ketju, sähköhydraulinen

SOVITUS KUORMA-AUTOON

Asennus	vaihtopäällirakenne
Runko	apurunko
Käyttövoima	kuorma-auton hydrauliikka tai pumppu
Käyttöjännite	12 V
Muunnin	24 → 12 V

LEVITYS

Levitysmäärä	4–1 600 g/m²
Määrä suhteessa nopeuteen	riippumaton
Levitysjärjestelmä	kaksilautasinen
Reunalevitys	vasen / oikea, sähköinen
Ohjauslevyt	ruostumaton teräs

OHJAUS JA VARUSTEET

Terminal	ISOBUS
Nopeussignaali	GPS-antenni
Valaistus	LED-työvalot, varoitusvilkku
Kulkutie	huoltotaso
Maalaus	RAL 1023 tilauksesta

LEVITIN

GÜSTROWER Maschinenbau, Güstrow, Saksa

LENTOKENTTÄKUMPPANI

DAMMANN® Pflanzenschutztechnik Fahrzeugtechnik Airporttechnik

HERBERT DAMMANN GmbH, Buxtehude, Saksa. Lentokenttä- ja ajoneuvotekniikka; DAMMANN osallistuu lentokenttien tarjouskilpailuihin yhdessä kanssamme.

RUTHENIA ALBA

Lentokenttälevittimien määrittely, sovitus kuorma-autoon, toimitus ja huolto.



RUTHENIA ALBA

ul. Niekłańska 35/1
03-924 Varsova, Puola
+48 571 513 741
contact@ruthenia-alba.com
www.ruthenia-alba.com

GÜSTROWER

Neuwieder Weg 1
18273 Güstrow, Saksa
+49 3843 2175-0
www.guestrower-landmaschinen.de

DAMMANN

Dorfstraße 17
21614 Buxtehude-Hedendorf
Saksa
+49 4163 81630
www.dammann-technik.de