GDK-A DE-ICING ↗

DE

Flughafenstreuer für granulierte Enteisungsmittel



6–16 m³
BEHÄLTER

4–1 600 g/m²
STREUMENGE

MAN · Mercedes-Benz · Scania
ODER DIE MARKE IHRES FUHRPARKS

LIEFERANT · INTEGRATOR

RUTHENIA ALBA

STREUER

GÜSTROWER

FLUGHAFENPARTNER

DAMMANN
Pflanzenschutztechnik
Fahrzeugtechnik
Airporttechnik



01 DIE MASCHINE ↗

Ein Streuer für Start- und Landebahnen, Rollwege und Vorfelder – aufgebaut auf einem Lkw der Marke, auf die Ihr Fuhrpark setzt.

WAS ER STREUT

Der GDK-A ist die Flughafenausführung des GÜSTROWER GDK. Er streut granulierte Enteisungsmittel, Anti-Icing-Granulate, Splitt und mineralische Mischungen.

Kratzboden und Zweischeiben-Streuwerk bewältigen auch schweres und feuchtes Streugut. Die Menge wird in Gramm pro Quadratmeter eingestellt – der Einheit, in der Ihr Winterdienst plant.

WER DAHINTERSTEHT

GÜSTROWER baut den Streuer. RUTHENIA ALBA stimmt die Spezifikation mit Ihrem Flughafen ab, passt den Streuer an den gewählten Lkw an und betreut ihn im Einsatz.

Sie haben einen Ansprechpartner für Maschine, Lkw-Integration und Ersatzteile.

6–16 m³	4–1 600	2 Scheiben
BEHÄLTERVOLUMEN	G/M² STREUMENGE	GRENZSTREUEN L / R


1 Abdeckplane
2 LED-Arbeitsscheinwerfer
3 Zweischeiben-Streuwerk
4 Leitbleche aus Edelstahl
GÜSTROWER
STOP

02 JEDER LKW ↗

Ein Streuer.



MAN MERCEDES-BENZ SCANIA + IHR FAHRGESTELL

04 Visualisierung · Streuer originalgetreu

Ihr Lkw.

Der GDK-A ist ein Wechselaufbau auf Zwischenrahmen. Wir bauen ihn auf das von Ihnen vorgegebene Fahrgestell der Marke auf, auf die Ihr Fuhrpark setzt, und schließen ihn an Hydraulik und Elektrik des Lkw an – oder er erhält eine eigene Pumpe.







Derselbe GDK-A-Aufbau auf drei Fahrgestellen. Visualisierung.

Ein Fuhrpark

Dieselben Lkw, dieselben Teile im Lager, dieselben Wartungsintervalle.

Eine Werkstatt

Ihre Mechaniker arbeiten weiter an einem Fahrgestell, das sie kennen. Der Streuer bringt nur seine eigene, einfache Wartung mit.

Ein Fahrerhaus

Die Fahrer bleiben in ihrem gewohnten Fahrerhaus. Das Streuer-Terminal kommt hinzu.

03 MENGENREGELUNG ↗

Die Menge wird in g/m² eingestellt und bleibt bei jeder Geschwindigkeit gleich.

GPS misst die Fahrgeschwindigkeit, der Kratzboden folgt ihr. Bremst der Fahrer an einer Rollwegkreuzung, sinkt die Menge pro Minute – die Menge pro Quadratmeter bleibt gleich.

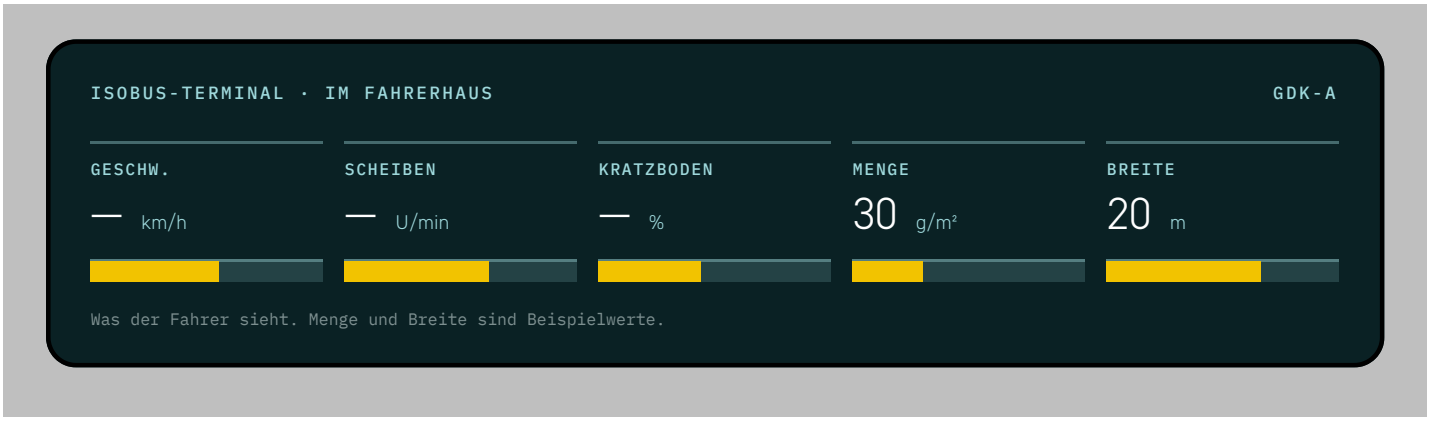

- Elektrohydraulische Regelung des Kratzbodens
- Grenzstreuen links und rechts, elektrisch geschaltet
- Mengenverstellung in Prozent am Terminal
- Hydraulische Stabilisierung der Scheibendrehzahl

4 → 1 600

G/M², STUFENLOS

40–16 000

KG/HA, DERSELBE BEREICH IN LANDWIRTSCHAFTLICHEN EINHEITEN



1 Streuscheibe mit Edelstahl-Wurfschaufeln



2 Einstellskala am Streuwerk



3 Geteilter Fallschacht zu beiden Scheiben



4 Streuwerk unter dem Behälter



5 Grenzstreublech aus Edelstahl

04 KONSTRUKTION ↗

Ein Behälter, ein Kratzboden, zwei Scheiben und ein Rahmen, der zu Ihrem Lkw passt.

Alles, was der Flughafen sieht und bedient, sitzt auf dem Zwischenrahmen. Der Lkw bleibt ein Lkw.

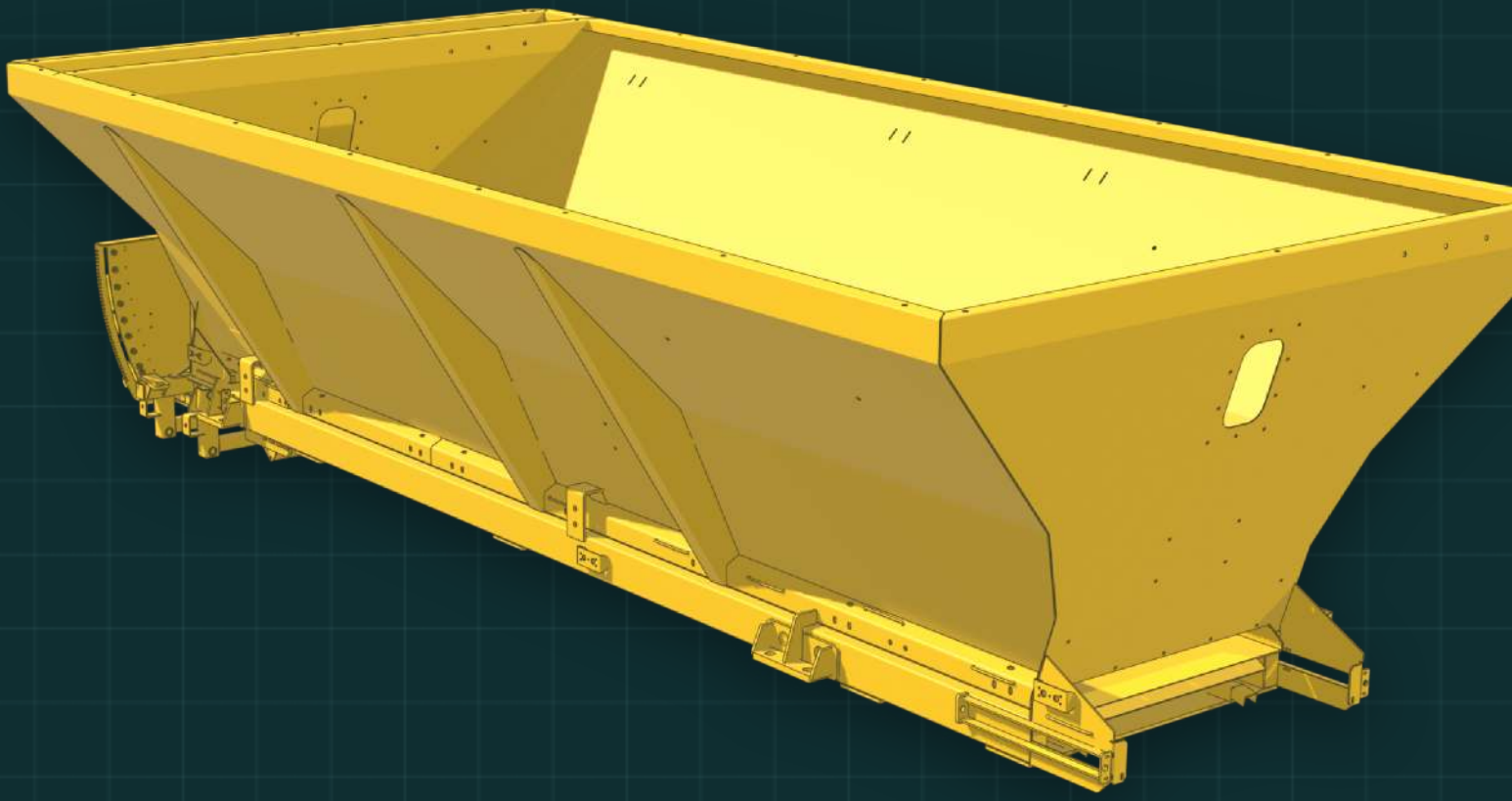

- Zweischeiben-Streuwerk mit Grenzstreuen links und rechts
- Kratzboden im Behälterboden, Vorschub elektrohydraulisch geregelt
- Wartungspodest und Leiter zwischen Fahrerhaus und Behälter
- Behälter 6–16 m³ mit Siebrosten 80 × 80 mm und hydraulischer Plane
- Zwischenrahmen zwischen Behälter und Lkw-Fahrgestell
- Elektrik 12 V mit Spannungswandler 24 → 12 V



05 NACHTSCHICHT ↗

Bereit für die Nachtschicht.

Licht

LED-Arbeitsscheinwerfer am Streuwerk und eine Rundumkennleuchte am Behälter.

Füllstand

Ein Alarm, sobald nur noch 2,5 t Streugut im Behälter sind.

Flughafenausrüstung

Vorbereitet für flughafeneigene Kennleuchten, Funkgeräte und Transponder.

Daten

Ein Datenausgang für den Fahrzeugdatenlogger des Flughafens.



06 LIEFERUNG ↗

Von Ihrer Leistungsbeschreibung zur abgenommenen Maschine.

1 2 3 4

Spezifikation

Wir gehen die Leistungsbeschreibung Ihres Flughafens mit Ihnen durch und bestätigen die Konfiguration schriftlich.

Fertigung

Der Streuer wird im Werk gefertigt und auf Ihr Fahrgestell aufgebaut.

Abnahme

Abdrehprobe und Wiegeprotokoll vor der Lieferung, anhand einer von beiden Seiten unterzeichneten Checkliste.

Einweisung

Inbetriebnahme am Flughafen und Einweisung für Fahrer und Werkstatt.

> Gebaut nach der Leistungsbeschreibung Ihres Flughafens und abgenommen anhand einer gemeinsamen Checkliste.



07 PARAMETER ↗

Technische Daten

BEHÄLTER UND FÖRDERUNG

Behältervolumen	6–16 m³
Siebroste	80 × 80 mm
Restmengenalarm	2,5 t
Plane	hydraulisch
Förderung	Kratzboden, elektrohydraulisch

LKW-INTEGRATION

Aufbauart	Wechselaufbau
Rahmen	Zwischenrahmen
Antrieb	Lkw-Hydraulik oder Pumpe
Betriebsspannung	12 V
Spannungswandler	24 → 12 V

STREUEN

Streumenge	4–1 600 g/m²
Menge / Geschwindigkeit	unabhängig
Streusystem	2 Streuscheiben
Grenzstreuen	links / rechts, elektrisch
Leitbleche	Edelstahl

STEUERUNG UND AUSSTATTUNG

Terminal	ISOBUS
Geschwindigkeitssignal	GPS-Antenne
Beleuchtung	LED-Scheinwerfer, Rundumkennleuchte
Aufstieg	Wartungspodest
Lackierung	RAL 1023 auf Wunsch

STREUER

GÜSTROWER Maschinenbau, Güstrow

FLUGHAFENPARTNER

DAMMANN® Pflanzenschutztechnik Fahrzeugtechnik Airporttechnik

HERBERT DAMMANN GmbH, Buxtehude. Flughafen- und Fahrzeugtechnik; DAMMANN nimmt gemeinsam mit uns an Flughafenausschreibungen teil.

RUTHENIA ALBA

Spezifikation, Lkw-Integration, Lieferung und Service für Flughafenstreuer.



RUTHENIA ALBA

ul. Niekłańska 35/1
03-924 Warschau, Polen
+48 571 513 741
contact@ruthenia-alba.com
www.ruthenia-alba.com

GÜSTROWER

Neuwieder Weg 1
18273 Güstrow, Deutschland
+49 3843 2175-0
www.guestrower-landmaschinen.de

DAMMANN

Dorfstraße 17
21614 Buxtehude-Hedendorf
Deutschland
+49 4163 81630
www.dammann-technik.de