GDK-A DE-ICING ↗

CS

Letištní rozmetadlo pro granulované odmrazovací prostředky



6–16 m³
ZÁSOBNÍK

4–1 600 g/m²
DÁVKA POSYPU

MAN · Mercedes-Benz · Scania
NEBO ZNAČKA VAŠEHO VOZOVÉHO PARKU

DODAVATEL · INTEGRÁTOR

RUTHENIA ALBA

ROZMETADLO

GÜSTROWER

PARTNER PRO LETIŠTĚ

DAMMANN
Pflanzenschutztechnik
Fahrzeugtechnik
Airporttechnik



01 STROJ ↗

Rozmetadlo pro vzletové, přistávací a pojezdové dráhy a odbavovací plochy, na podvozku té značky, na které stojí váš vozový park.

CO ROZMETÁVÁ

GDK-A je letištní verze rozmetadla GÜSTROWER GDK. Rozmetává granulované odmrazovací prostředky, protinámrazové granuláty, drť a minerální směsi.

Řetězový dopravník a dvojice kotoučů si poradí s těžkým i vlhkým materiálem. Dávka se nastavuje v gramech na metr čtvereční, v jednotce, se kterou počítá vaše zimní údržba.

KDO ZA STROJEM STOJÍ

Rozmetadlo vyrábí GÜSTROWER. RUTHENIA ALBA s vaším letištěm projde specifikaci, přizpůsobí rozmetadlo zvolenému vozidlu a stará se o ně v provozu.

Máte jedno kontaktní místo pro stroj, zástavbu na vozidlo i náhradní díly.

6–16 m³	4–1 600	2 kotouče
OBJEM ZÁSOBNÍKU	G/M², DÁVKA POSYPU	HRANIČNÍ ROZMETÁNÍ L/P


1 Krycí plachta
2 Pracovní LED světla
3 Dvoukotoučové rozmetací ústrojí
4 Nerezové vodicí plechy
GÜSTROWER
STOP

02 JAKÉKOLI VOZIDLO ↗

Jedno rozmetadlo.



MAN MERCEDES-BENZ SCANIA + JINÝ PODVOZEK

04 Vizualizace · rozmetadlo ve skutečném provedení

Vaše vozidlo.

GDK-A je výměnná nástavba na mezirámu. Montujeme ji na podvozek podle vašeho zadání, té značky, na které stojí váš vozový park, a připojíme ji k hydraulice a elektroinstalaci vozidla, nebo ji vybavíme vlastním čerpadlem.







Stejná nástavba GDK-A na třech podvozcích. Vizualizace.

Jeden vozový park

Stejná vozidla, stejné díly na skladě, stejné servisní intervaly.

Jedna dílna

Vaši mechanici dál pracují na podvozku, který znají. Přibude jen jednoduchá údržba rozmetadla.

Jedna kabina

Řidiči zůstávají v kabině, na kterou jsou zvyklí. Přibude v ní terminál rozmetadla.

03 REGULACE DÁVKY ↗

Dávka se nastavuje v g/m² a nemění se s rychlostí jízdy.

GPS měří rychlost jízdy a dopravník se jí přizpůsobuje. Když řidič zpomalí na křižovatce pojezdových drah, rozmetadlo vydá za minutu méně materiálu, ale na metr čtvereční stejné množství.

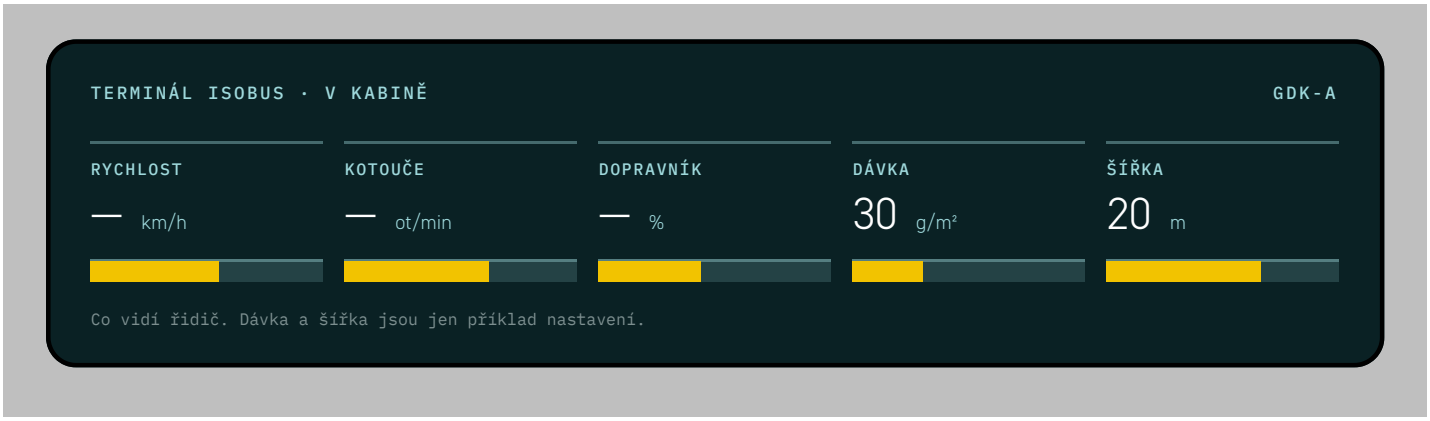

- Elektrohydraulické řízení řetězového dopravníku
- Hraniční rozmetání vlevo a vpravo, elektricky přepínané
- Korekce dávky v procentech z terminálu
- Hydraulická stabilizace otáček kotoučů

4 → 1 600

G/M², PLYNULE NASTAVITELNÁ

40–16 000

KG/HA, STEJNÝ ROZSAH V ZEMĚDĚLSKÝCH JEDNOTKÁCH



1 Rozmetací kotouč s nerezovými lopatkami



2 Nastavovací stupnice na rozmetacím ústrojí



3 Dělený skluz na oba kotouče



4 Rozmetací ústrojí pod zásobníkem



5 Hraniční clona, nerezová ocel

04 KONSTRUKCE ↗

Zásobník, dopravník, dva kotouče a rám na míru vašemu vozidlu.

Vše, co letiště vidí a obsluhuje, nese mezirám. Vozidlo zůstává vozidlem.

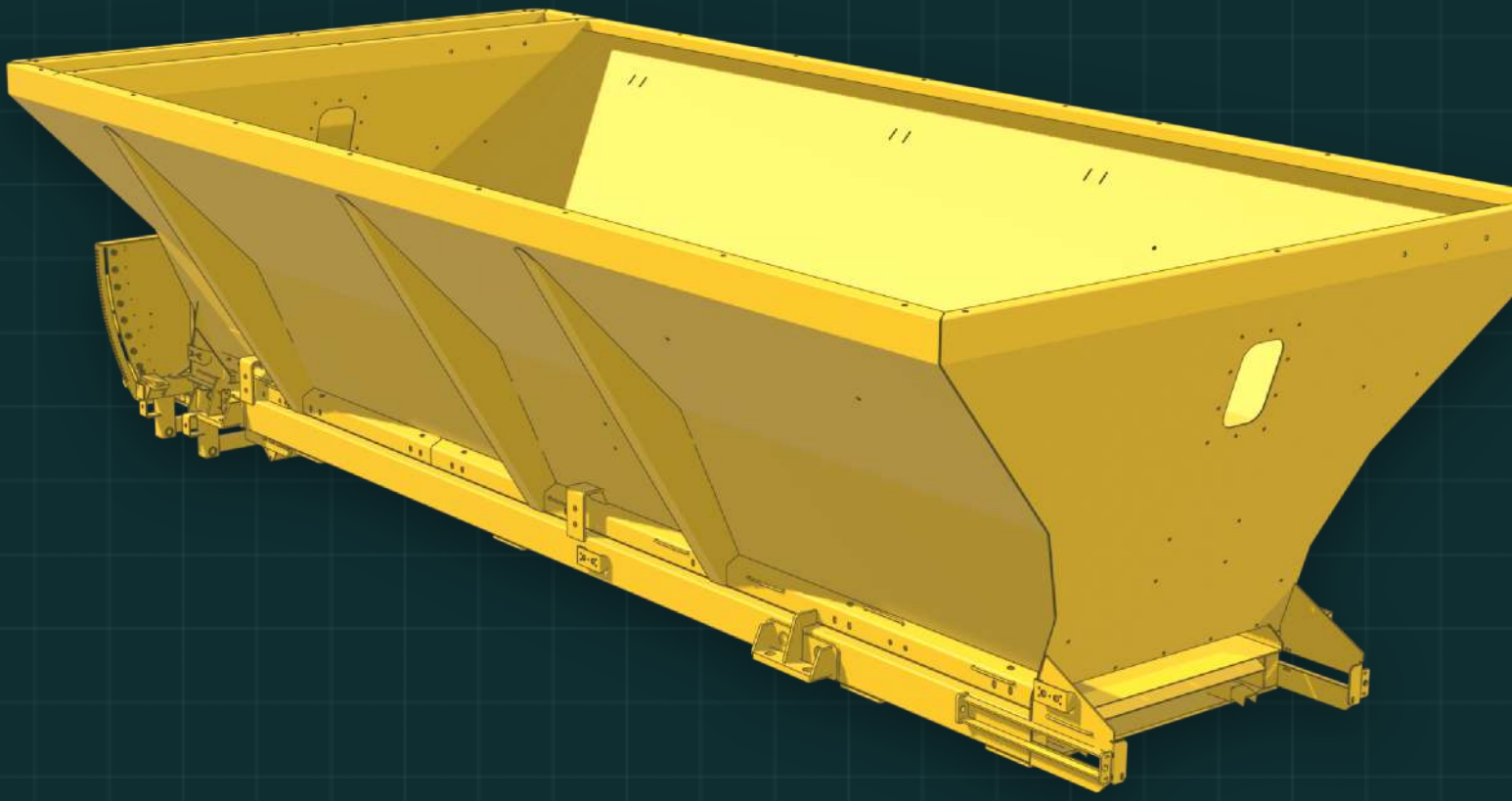

- Dvoukotoučové rozmetací ústrojí s hraničním rozmetáním vlevo a vpravo
- Řetězový dopravník na dně zásobníku, elektrohydraulická regulace rychlosti
- Obslužná plošina a žebřík mezi kabinou a zásobníkem
- Zásobník 6–16 m³ s ochrannými rošty 80 × 80 mm a hydraulickou plachtou
- Mezirám mezi zásobníkem a podvozkem vozidla
- Elektroinstalace 12 V s měničem 24 → 12 V



05 NOČNÍ SMĚNA ↗

Připraveno na noční směnu.

Osvětlení

Pracovní LED světla na rozmetacím ústrojí a výstražný maják na zásobníku.

Stav náplně

Alarm, když v zásobníku zbývá 2,5 t materiálu.

Letištní vybavení

Příprava pro vlastní majáky, radiostanice a transpondér letiště.

Data

Datový výstup pro letištní záznamník dat vozidel.



06 DODÁVKA ↗

Od vaší specifikace po převzatý stroj.

1 2 3 4

Specifikace

Projdeme s vámi specifikaci vašeho letiště a konfiguraci písemně potvrdíme.

Výroba

Rozmetadlo se v závodě vyrobí a namontuje na váš podvozek.

Přejímka

Zkouška dávkování a protokol o vážení před dodáním, podle jednoho kontrolního seznamu podepsaného oběma stranami.

Školení

Uvedení do provozu na letišti a školení řidičů a mechaniků.

> Vyrobeno podle specifikace vašeho letiště a převzato podle jednoho společného kontrolního seznamu.



07 PARAMETRY ↗

Technické údaje

ZÁSOBNÍK A PODÁVÁNÍ

Objem zásobníku	6–16 m³
Rošty zásobníku	80 × 80 mm
Alarm zbytku náplně	2,5 t
Plachta	hydraulická
Dopravník	řetězový, elektrohydraulický

ZÁSTAVBA NA VOZIDLO

Montáž	výměnná nástavba
Rám	mezirám
Pohon	hydraulika vozidla nebo čerpadlo
Provozní napětí	12 V
Měnič	24 → 12 V

ROZMETÁNÍ

Dávkování	4–1 600 g/m²
Dávka na rychlosti	nezávislá
Rozmetací systém	dvoukotoučový
Hraniční rozmetání	vlevo / vpravo, elektricky
Vodicí plechy	nerezová ocel

ŘÍZENÍ A VÝBAVA

Terminal	ISOBUS
Signál rychlosti	Anténa GPS
Osvětlení	pracovní LED světla, maják
Přístup	obslužná plošina
Lakování	RAL 1023 na přání

ROZMETADLO

GÜSTROWER Maschinenbau, Güstrow, Německo

PARTNER PRO LETIŠTĚ

DAMMANN® Pflanzenschutztechnik Fahrzeugtechnik Airporttechnik

HERBERT DAMMANN GmbH, Buxtehude, Německo. Letištní a vozidlová technika; DAMMANN se spolu s námi účastní výběrových řízení letišť.

RUTHENIA ALBA

Specifikace, zástavba na vozidlo, dodávka a servis letištních rozmetadel.



RUTHENIA ALBA

ul. Niekłańska 35/1
03-924 Varšava, Polsko
+48 571 513 741
contact@ruthenia-alba.com
www.ruthenia-alba.com

GÜSTROWER

Neuwieder Weg 1
18273 Güstrow, Německo
+49 3843 2175-0
www.guestrower-landmaschinen.de

DAMMANN

Dorfstraße 17
21614 Buxtehude-Hedendorf
Německo
+49 4163 81630
www.dammann-technik.de